ゴルフネット　GNR-320型

1012

『パイプ外寸』
間口:約310cm　高さ:約240cm　奥行:約246cm

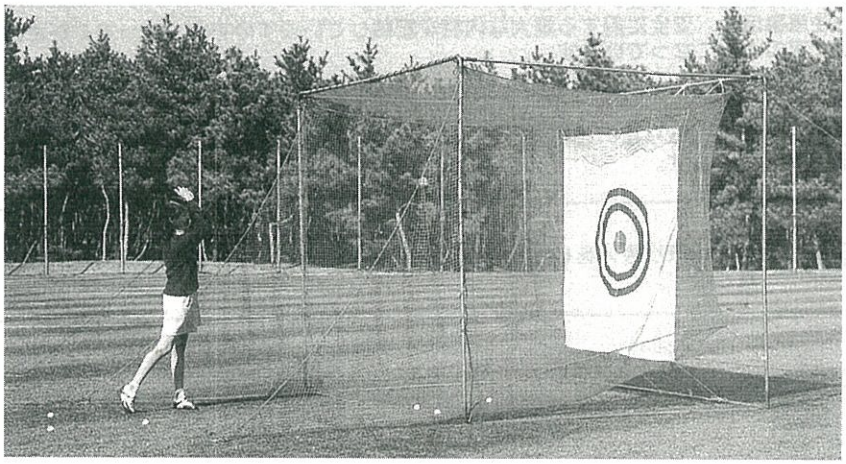

※この商品は、A・Bの2ケース必要です。
※大人二人以上で作業して下さい。
※必要工具／軍手：ハンマー：プライヤー：プラスドライバー：脚立
※他／コンクリート（固定用）
※ネット張り替え等はありますので、お買い求めの販売店にお問い合せ下さい。

部材表　1012

＊裏面『安全上の注意』を先にお読み下さい

Aケースセット

No.	品名	数量	規格	形状
①	直管パイプ	11	25×150cm	
②	直管パイプ	3	25×150Scm	
③	直管パイプ	8	25×85Scm	
④	三点ジョイント	6	25用	
⑤	直管ジョイント	11	25用	
⑥	リング付きエルボ	2	25用	
⑦	ユニバーサル	6	25用	
⑧	ユニバーサル	2	28用	
⑨	リング	8	4×40	
⑩	U字クイ	6	13×50cm	
⑪	練習用ボール	2	GB-6	
⑫	標的	1	180×180	

Bケースセット

No.	品名	数量	規格	形状
⑬	ネット	1	一体加工	

NAN-A CORPORATION
製造発売元 南栄工業株式会社
TEL 0986-38-0111

GNR-320型　組立説明書 1012

脚立使用の際は十分ご注意下さい。

1 パイプを継ぐ。

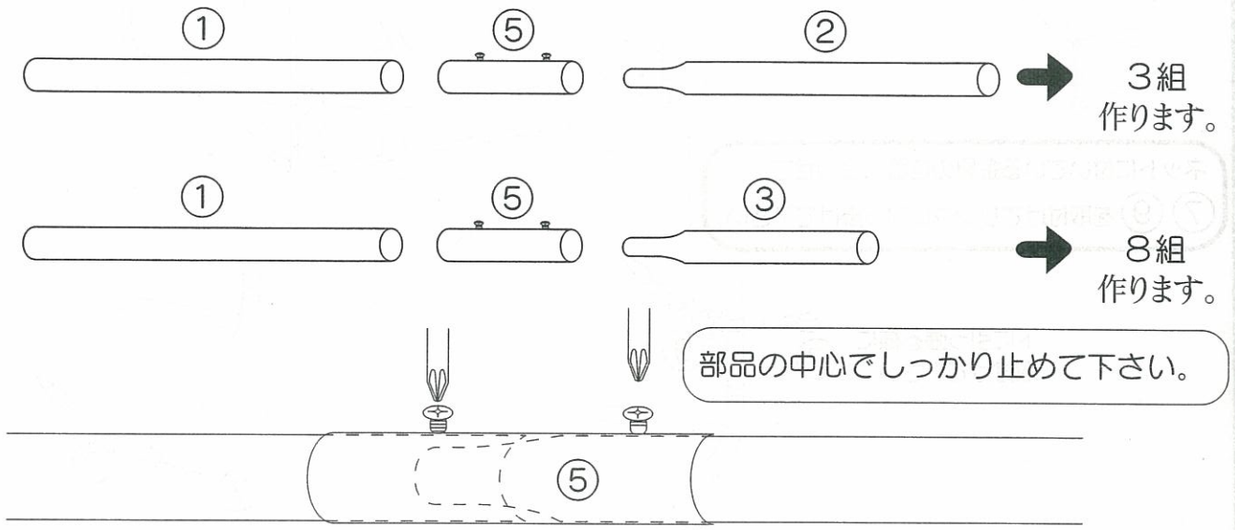

2 下の部分を組む。

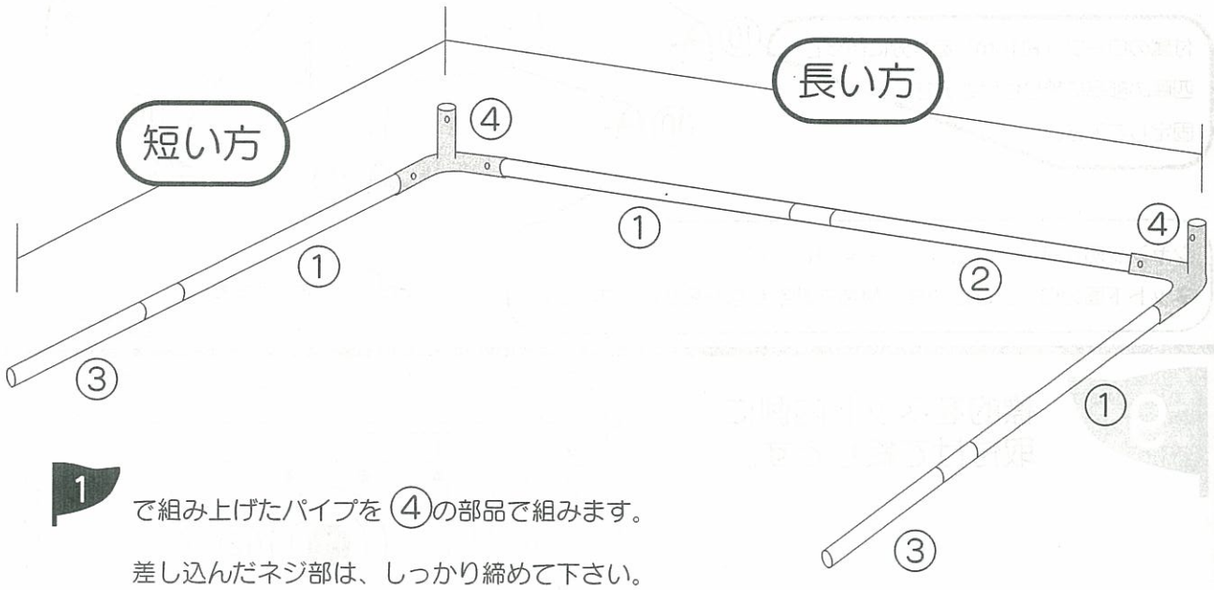

1 で組み上げたパイプを ④ の部品で組みます。

差し込んだネジ部は、しっかり締めて下さい。

3 部品を取付けて、差し込む。

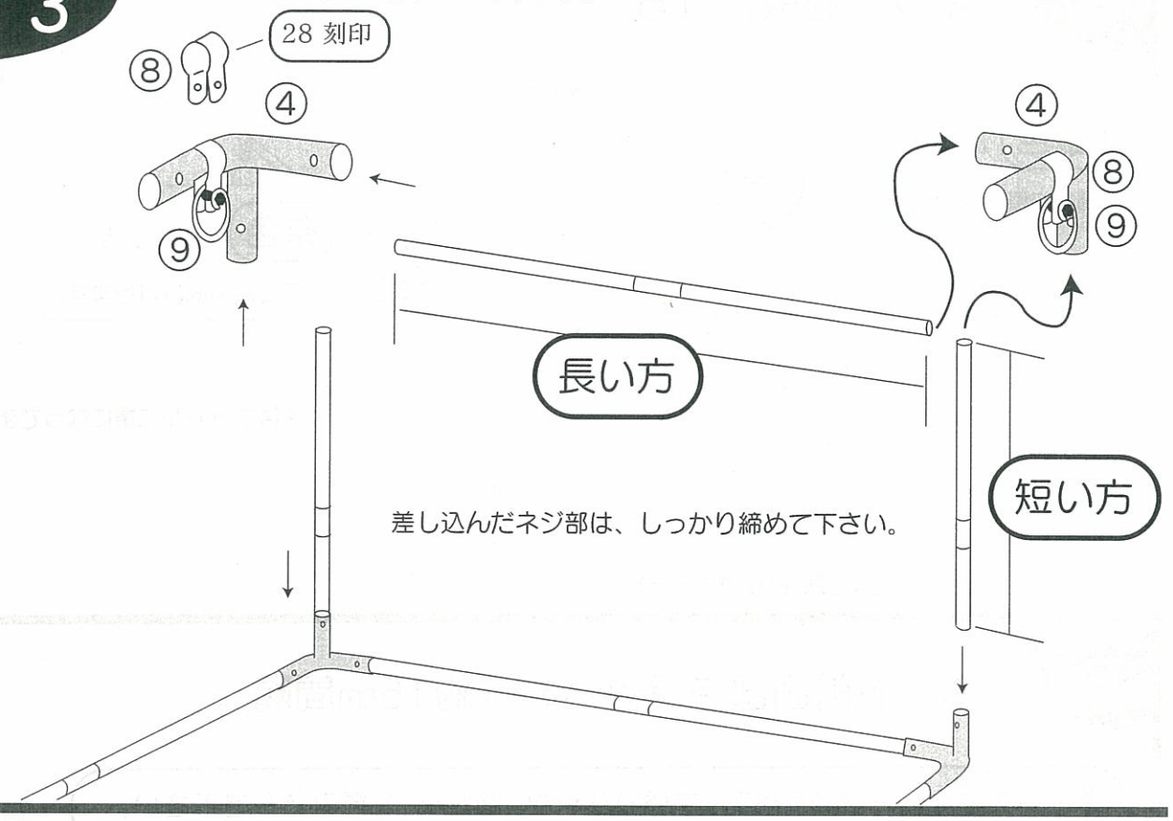

差し込んだネジ部は、しっかり締めて下さい。

4 枠を組む。

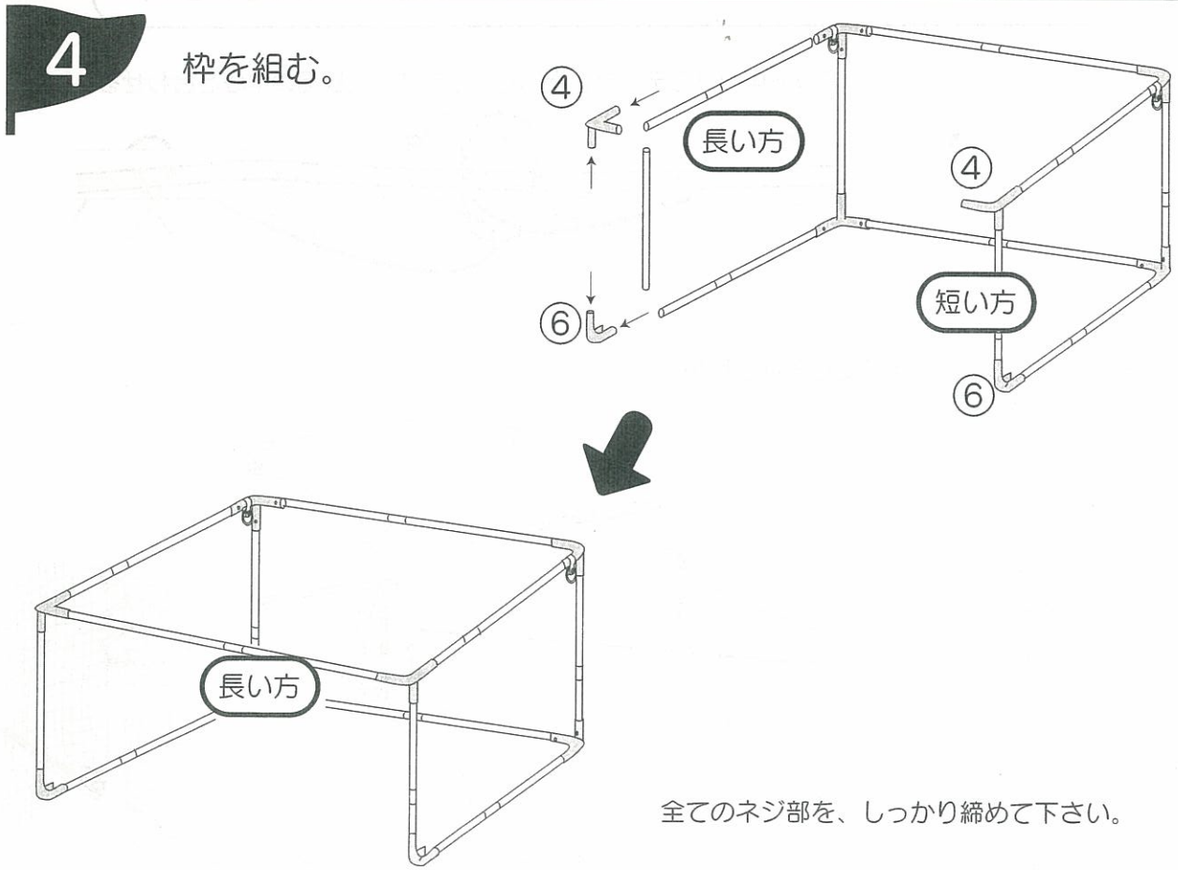

全てのネジ部を、しっかり締めて下さい。

5 ネットを取付ける。

銀色 のロープを
部品に直接結び付けます。

茶色 のロープを
部品に直接結び付けます。

後はネットが二重になってます。

シャンク防止(三角形)が前にきます。

6 ネット前面部を編み込む（約15cm間隔）。

ネットの中心から、付属のロープ(約10mの中心から)で編み込んで下さい。

ネット中心（白テープ、巻いてあります）と部品の中心を合わせる。

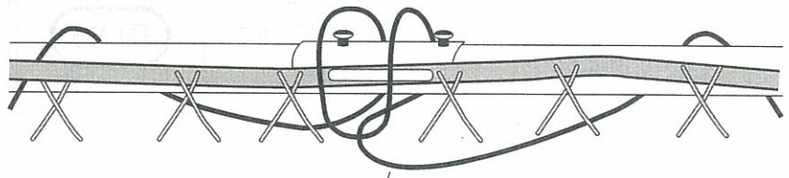

ロープの終わり近くで(下までは届きません)
しっかり止めて下さい。

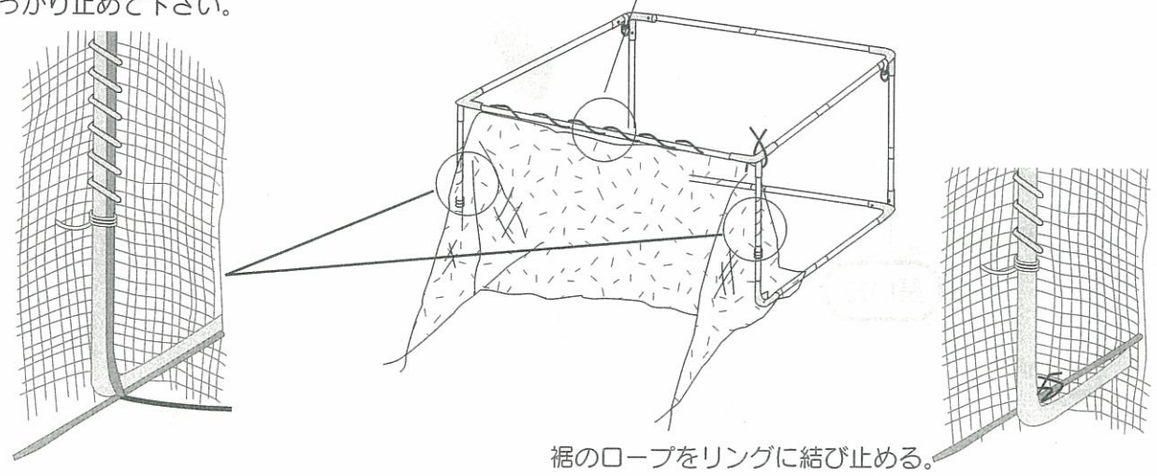

裾のロープをリングに結び止める。

7 ネット後部を取り付ける。

奥面から見るとネットはこの様な形状で止めます。

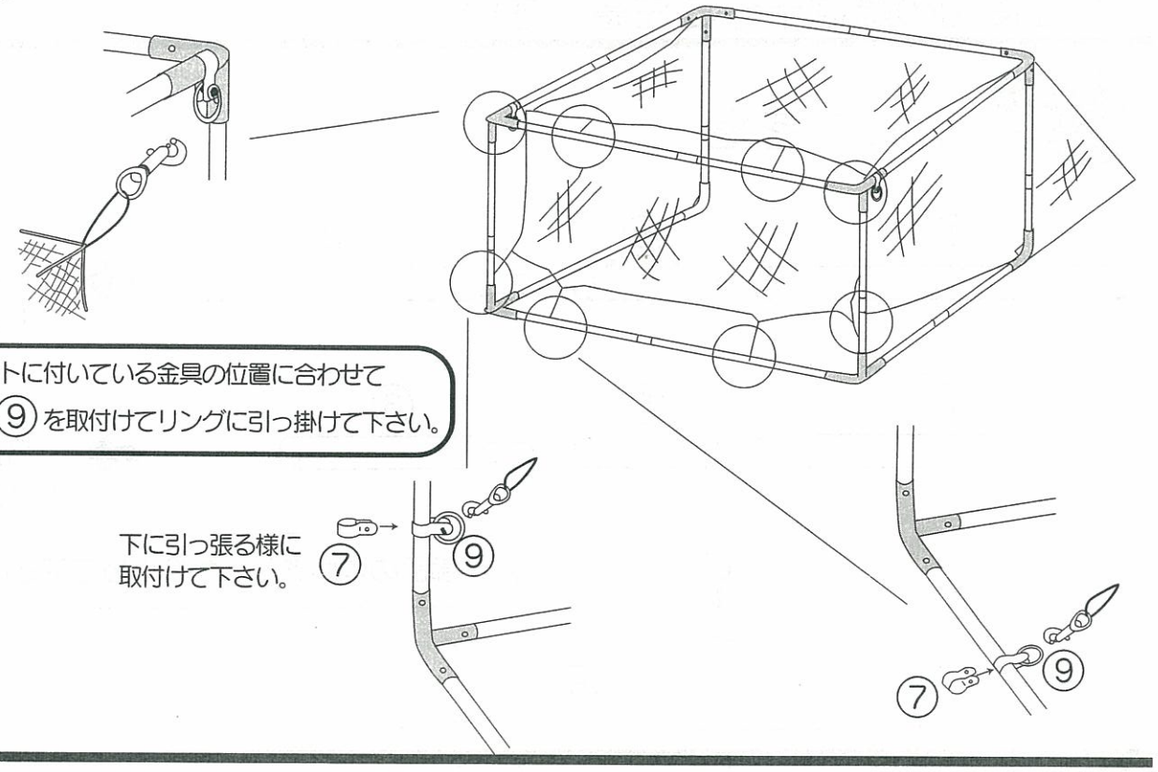

ネットに付いている金具の位置に合わせて
⑦ ⑨ を取付けてリングに引っ掛けて下さい。

下に引っ張る様に
取付けて下さい。

8 固定する。

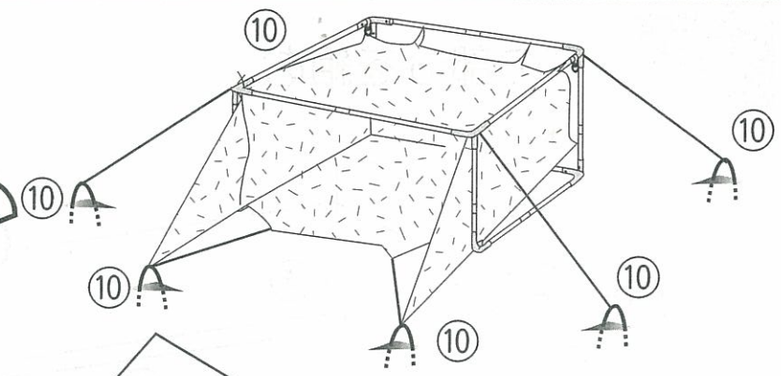

付属のロープ（約10m）を半分に切って
四隅の部品に縛り付けて杭で
固定して下さい。

シャンク防止ネットがピーンと張る様にして
ネット下面のロープは球の戻り具合を調整しながら止めて下さい。

補強の際は
コンクリートで固めて下さい。

9 標的をネット内側に取付けて終りです。

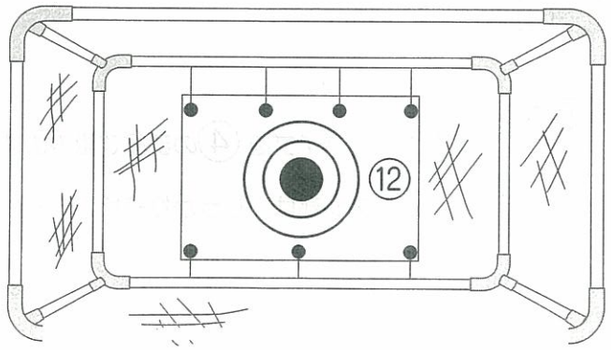

標的に付属のロープを7等分にして、パイプに
直接縛り付けて下さい。